VÄRMEÅTERVINNINGSAGGREGAT

FLEXLINE 2100

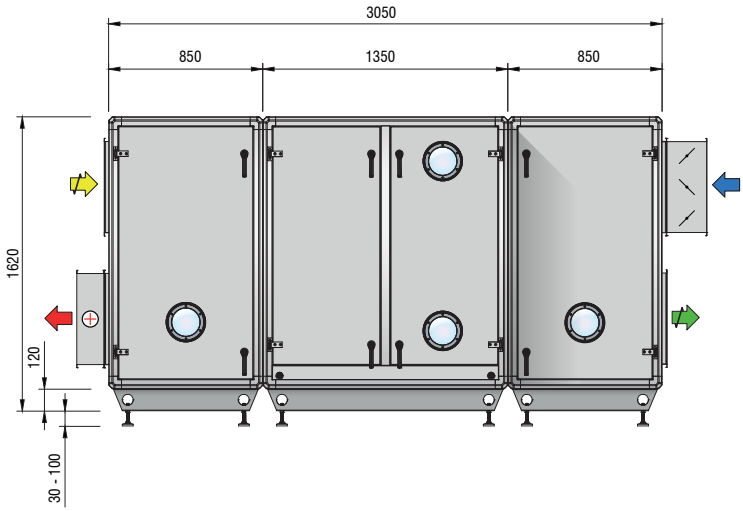

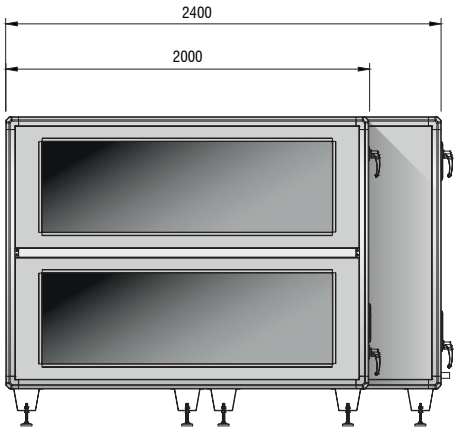

2110-VE1-Dampic

VÄRMEÅTERVINNINGSAGGREGAT

FLEXLINE 2100

10

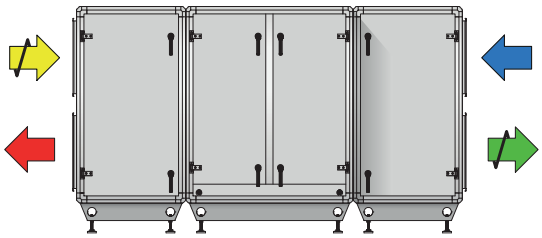

20

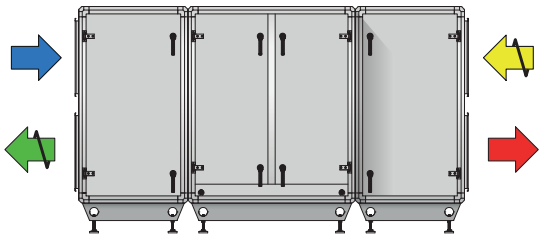

11

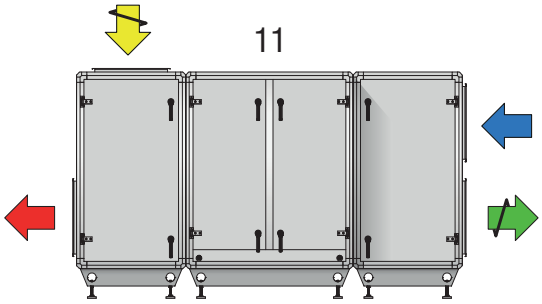

21

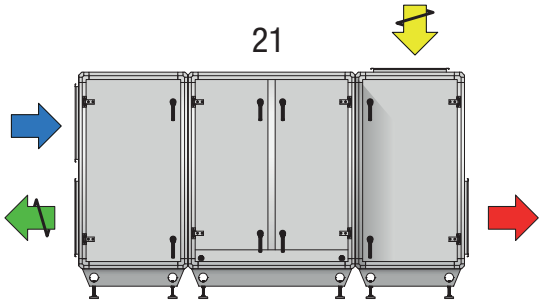

12

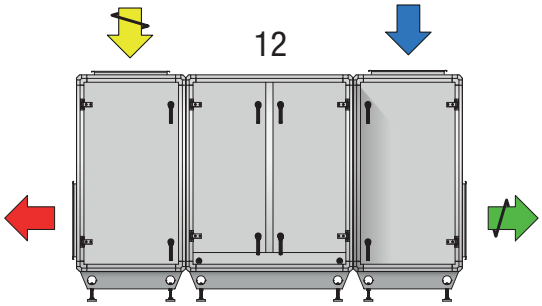

22

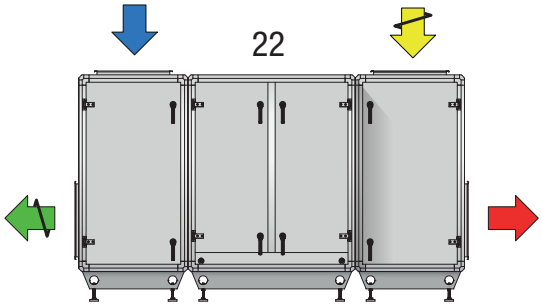

13

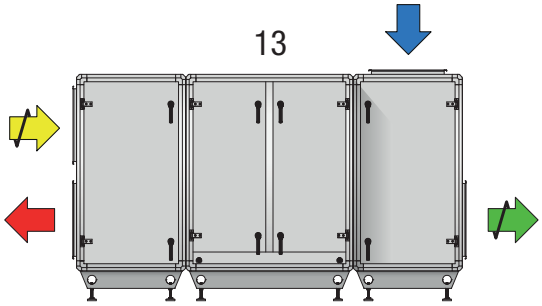

23

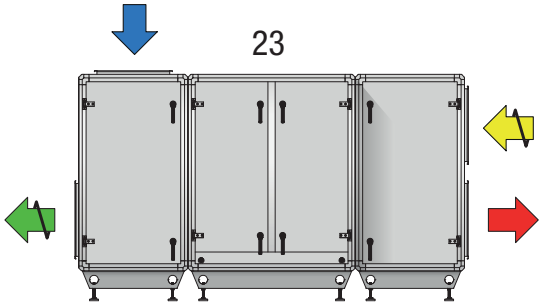

UTELUFT TILLUFT FRÅNLUFT AVLUFT

2110-VE1-Dampic

Besöksadress: Dampic System AB, Ringtrastvägen 1, 591 24 Motala Tel 0141-520 85
Postadress: Moa Martinsons gata 2b, 603 78 Norrköping, www.dampic.se